xGRID Montageschiene 750 mm -

12 315 970 90

- Breite 750 mm
- Höhe 135 mm
- Tiefe 12 mm
- Befestigungsschrauben mit Dübel

Weitere Hinweise zur xGRID Montageschiene finden Sie im Planungsanhang der SYMETRICS-Broschüre.

xGRID Montageschiene 750 mm -

12 315 970 90

mm [inches]

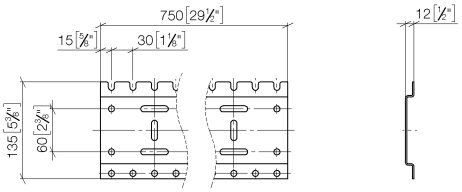

xGRID Montageschiene 750 mm -

12 315 970 90

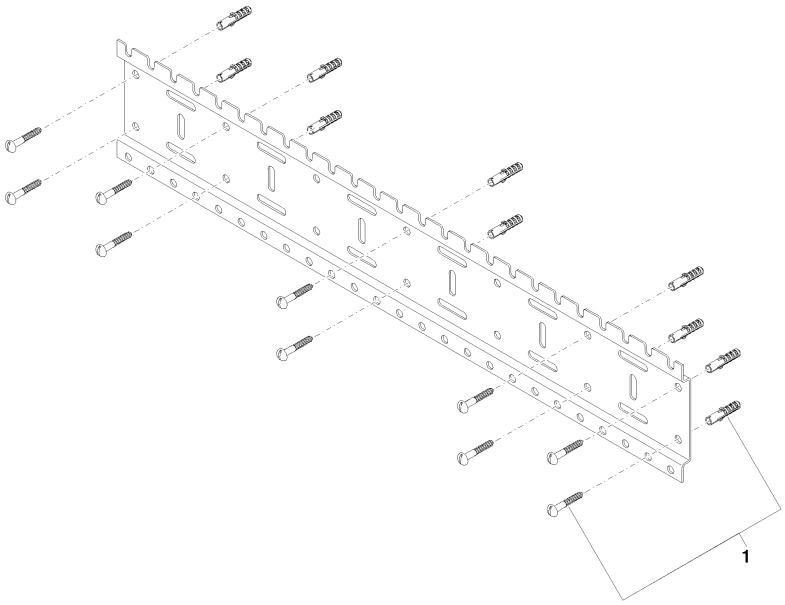

Ersatzteilstückliste

Nr.	Artikelnummer	Benennung	Verbaumenge	Lieferzeit
1	04 30 31 024 01 90	Befestigungssatz	1	2